ETICONTROL

АНАЛИЗАТОРЫ ПАРАМЕТРОВ СЕТИ

ETICONTROL

АНАЛИЗАТОРЫ ПАРАМЕТРОВ СЕТИ

Power needs control

ETICONTROL

Трехфазные анализаторы параметров сети (ENA3, ENA3D)

Особенности:

→ программируемые выходные контакты аварийной сигнализации (пониженное/повышенное напряжение, частота; перегрузка; низкое значение коэффициента мощности Cos φ; THD);
→ лицевая панель 144x144 (ENA3); или 9 DIN модулей (ENA3D);
→ корпус изготовлен из самозатухающего пластика UL94 V0;
→ измерение Cos φ производится по 4 квадрантам (индуктивный и ёмкостной характер);
→ измерение W-WH-VA-VAR-VARH мощности;
→ измерение коэффициентов суммарных (THD) и n-ных гармонических искажений тока и напряжения;
→ измерение времени работы и температуры окружающей среды;

ENA3

ENA3D

Применение - Трехфазные анализаторы параметров сети предназначены для измерения мощности (W, VAr, VA), напряжения, тока, коэффициента мощности (Cos φ), коэффициентов суммарных (THD) и n-ных гармонических искажений тока и напряжения, времени работы и температуры окружающей среды. Устройства выпускаются в двух исполнениях, ENA3 для монтажа на дверце шкафа и ENA3D для монтажа на DIN-рейку. Три дисплея устройства позволяют отображать информацию о параметрах сети по 3-м фазам одновременно. Аварийная сигнализация осуществляется при помощи трёх независимых беспотенциальных программируемых выходных контактов. Программирование осуществляется кнопками, размещёнными на лицевой панели устройства, или с помощью ПК через адаптер связи SC USB 485. Программное обеспечение предоставляется бесплатно.

Трехфазный анализатор параметров сети

Тип	Описание	Код	Вес (кг)	Упаковка (шт.)
ENA3	Трехфазный анализатор параметров сети, монтаж на дверце шкафа	4656578	0,760	1/30
ENA3D	Трехфазный анализатор параметров сети, монтаж на DIN-рейку	4656579	0,630	1/40

Технические характеристики

Тип		ENA3	ENA3D
Напряжение питания, AC ± 10%	V	3x400+N	230 L/N
Номинальная частота	Hz	50-60 (диапазон 45-65)	
Максимальная потребляемая мощность	VA	4	
Номинальный ток In (CT)	A	5/1...50000	
Время обработки сигнала (переподключения)	ms	<50	
Тип дисплея	-	3 дисплея - 4 знака - 7 сегментов	
Тип измерений	-	Эффективное RMS	
Cos φ (L/L)	-	0.00 ...1.00 ±1%	
Фазное напряжение (N/Lx)	V~	100 ... 280 ±1%	
Линейное напряжение (L/L)	V~	180 ... 490 ±1%	
Ток (CT)	A	0.05 ... 5.5 ±0.5%	
Активная мощность (Lx)	W	Class 1	
Реактивная мощность (Lx)	VAr	Class 1	
Полная мощность (Lx)	VA	Class 1	
THD тока или напряжения	%	0 ... 255	
Время работы	Ч	0 - 9999 (с множителем)	
Температура окружающей среды	°C	0°C ... +60°C (/°F)	
Рабочий диапазон температур	°C	-20 ... +60	
Температура хранения	°C	-30 ... +70	
Напряжение изоляции	kV	4	
Класс перенапряжения	-	II	
Степень защиты	IP	41 - Фронтальная панель; 20 - клеммное подключение	
Степень загрязнения	-	2	
Относительная влажность (без конденсата)	%	95	
Установка над уровнем моря	m	2000	
Вес	g	680	550
Размеры В x Ш x Г	mm	149x149x60	157x89x60
Соответствие стандартам		2006/95/EC - низкое напряжение, 2004/108/EC - EMC	

Схемы подключения

ENA3

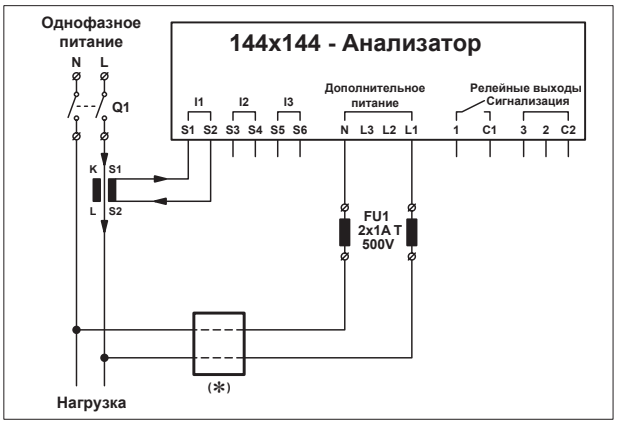

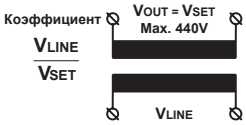

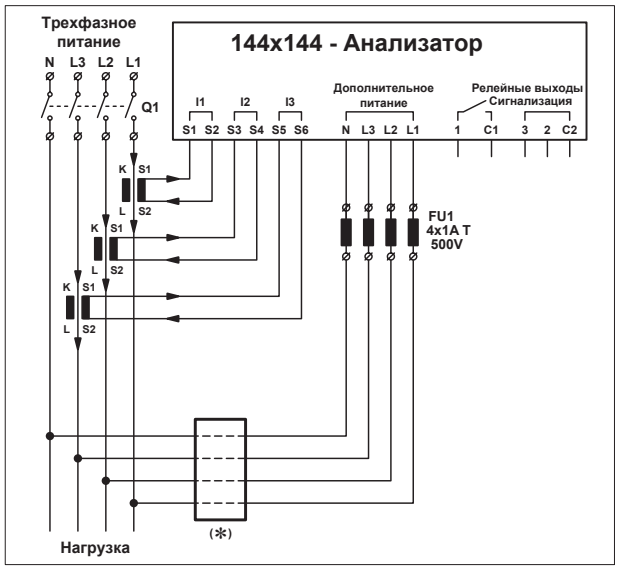

ENA3D

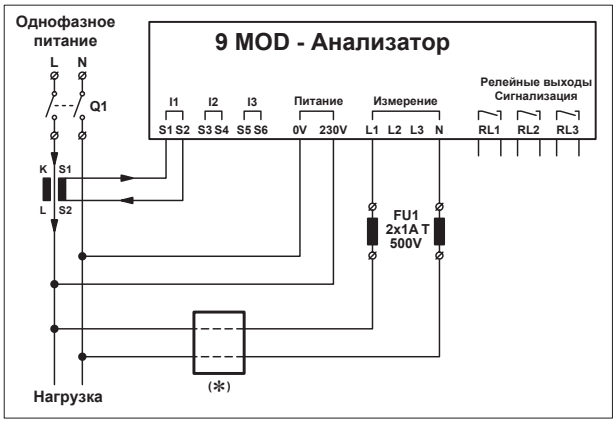

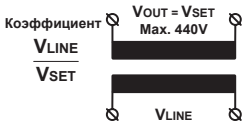

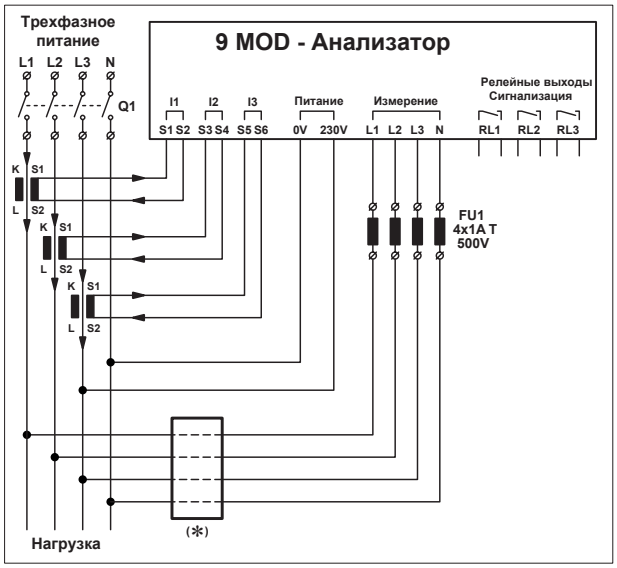

Габаритные размеры

144x144 (mm)

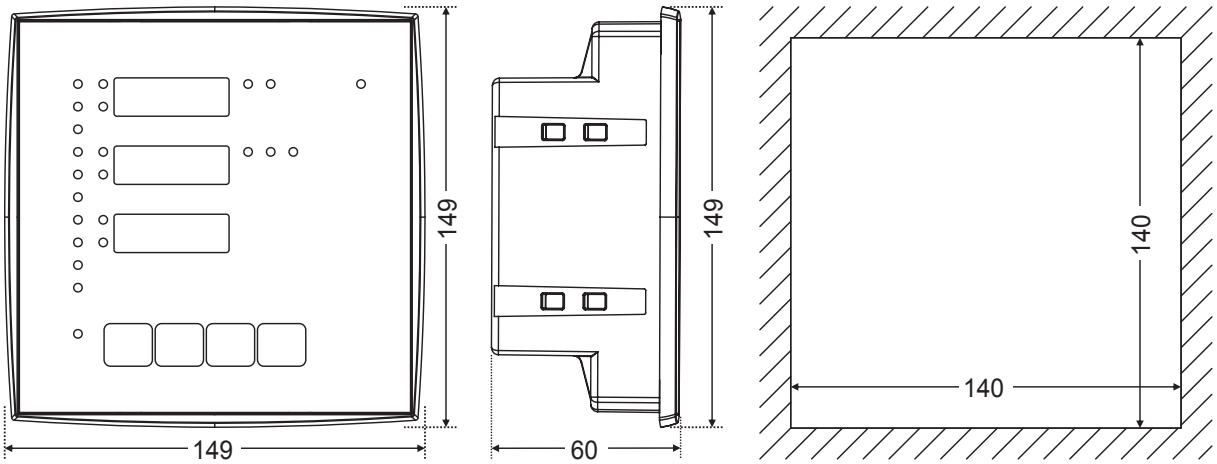
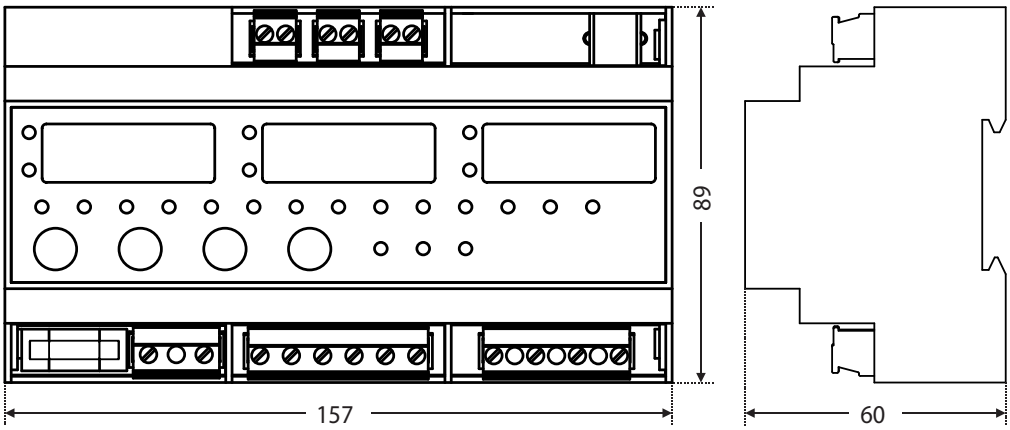
9 MOD (mm)