ETIBUSBAR

РОЗ'ЄДНУВАЧІ ТА ТРИМАЧІ ЗАПОБІЖНИКІВ KVL-B 821

РОЗ'ЄДНУВАЧІ ТА ТРИМАЧІ ЗАПОБІЖНИКІВ NH, D, D0, CH 824

ДОПОМІЖНІ ЕЛЕМЕНТИ ТА АДАПТЕРИ 824

СИСТЕМА ЗБІРНИХ ШИН 60ММ

Power needs control

Система збірних шин 60мм

→ Роз'єднувачі запобіжників KVL-B/FT з вбудованим блоком вводу дозволяють здійснювати підведення живлення на систему шин та забезпечують захист ліній, що відходять. Це дозволяє зменшити габаритні розміри електроустановки і значно спрощує монтаж

→ Захисна кришка для збірних шин UGS KVL-3 3P/39-34

→ Можливість підключення навантаження як зверху, так і знизу без зміни характеристик

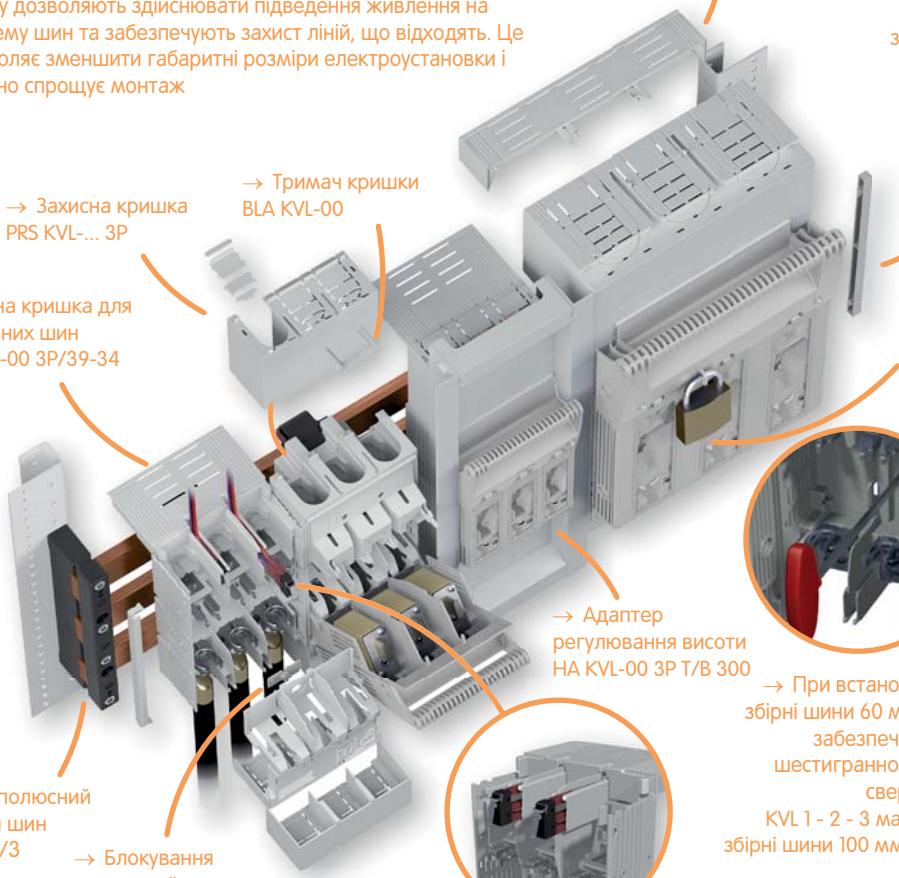

→ Тримач кришки бічний (32мм, 60мм, 70мм)

→ Тримач кришки BLA KVL-00

→ Захисна кришка PRS KVL-... 3P

→ Захисна кришка для збірних шин UGS KVL-00 3P/39-34

→ Можливість блокування навісним замком (макс. діаметр 6 мм²)

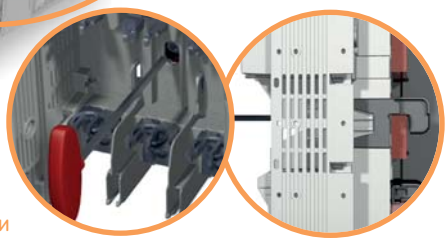

→ Адаптер регулювання висоти HA KVL-00 3P T/B 300

→ При встановленні KVL габаритів 00 - 3 на збірні шини 60 мм надійна фіксація пристрою забезпечується завдяки використанню шестигранного затискача без необхідності свердління отворів для монтажу. KVL 1 - 2 - 3 мають можливість установки на збірні шини 100 мм з використанням свердління

→ 3-х полюсний тримач шин BBS-60/3

→ Блокування контактної кришки IC KVL-00123 (під викрутку)

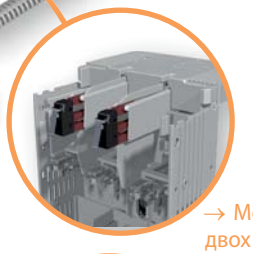

→ Можливість встановлення двох незалежних сигнальних блоків контактів положення рукоятки (10A/3A(акт./інд.) AC250B)

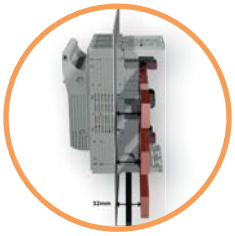

→ Регульована глибина монтажу і 4 варіанти установки монтажної панелі (32 мм, 60 мм, 70 мм та 90 мм)

→ Клеми з різними типами з'єднання забезпечують широкий вибір варіантів підключення

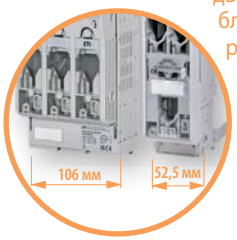

→ У порівнянні зі стандартним роз'єднувачем KVL-B 00 шириною 106мм, KVL-B-000 3P F50 має ширину всього 52,5 мм, що дозволяє майже в два рази заощадити місце в розподільному щиті

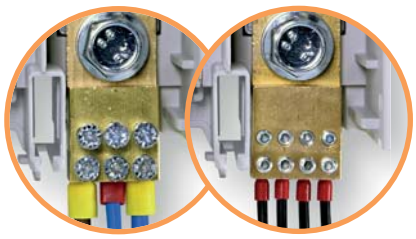

→ Можливість монтажу на збірні шини товщиною 5 мм або 10 мм

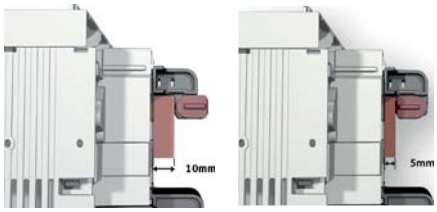

→ Розподільні клеми MTB KVL00 дають можливість легкого та швидкого підключення декількох провідників

Застосування - шинна система Busbar забезпечує високу швидкість монтажу та підключення електричних компонентів, а також дозволяє збільшити кількість елементів на одиницю площі. Таким чином, досягається економія часу складання та монтажного простору. Особливістю даної системи є те, що всі компоненти монтуються на шини, чим забезпечується цілісність системи та надійність електричного з'єднання. Шинна система Busbar включає широкий спектр компонентів для прямого монтажу, а також адаптерів для встановлення компонентів до монтажної панелі.

Особливості:

- надійність електричного з'єднання та високі струмовідні характеристики;
- висока швидкість і зручність монтажу та економія місця в щиті;
- широкий ряд аксесуарів;
- легке та швидке обслуговування;
- широкий спектр застосування.

Тримач запобіжників PPR 00 (1p) для монтажу на систему збірних шин

1-полюсні тримачі запобіжників, габарит 00

Габарит NH	In (A)	Тип	Код	Вага (кг)	Паковання (шт.)
00	125	PPR 00	4121003	0,137	3/75

PPR 00

Затискач клемний 2xM6, (6-70mm² Cu)

Роз'єднувачі запобіжників KVL-B

Роз'єднувачі запобіжників KVL-B 1p

Габарит NH	In (A)	Тип	Код	Клема	Фіксація на шині	Вага (кг)	Паковання (шт.)
00	160	KVL-B/SF-00 1p	1690930	M8-M8	гвинт	0,35	2
		KVL-B/CF-00 1p	1690931	M8-M8	затискач	0,39	2
1	250	KVL-B/SF-1 1p	1690932	M10-M10	гвинт	0,98	1
2-3	630	KVL-B/SF-3 1p	1690933	M10-M10	гвинт	1,59	1

Для застосування в однополюсній системі збірних шин

KVL-B/SF-00 1p

KVL-B/CF-00 1p

Роз'єднувачі запобіжників KVL-B 3p

Габарит NH	In (A)	Тип	Код	Клема	Вага (кг)	Паковання (шт.)
000	125	KVL-B-000 3p F50 Bottom	1690915	тунельна клема F50	0,58	1
		KVL-B-000 3p F50 Top	1690916		0,58	1
00	160	KVL-B-00 3p M8-M8	1690910	M8-M8	0,90	1
		KVL-B-00 3p BC95-BC95	1690911	BC95-BC95	0,92	1
1	250	KVL-B-1 3p M10-M10	1690912	M10-M10	2,14	1
2	400	KVL-B-2 3p M10-M10	1690913	M10-M10	3,53	1
3	630	KVL-B-3 3p M10-M10	1690914	M10-M10	4,13	1

KVL-B-000 3p F50

Роз'єднувачі запобіжників KVL-B/FT 3p із вбудованим блоком вводу

Габарит NH	Тип	Код	Ввід I1	Навантаж. I2	Клема	Вага (кг)	Паковання (шт.)
00	KVL-B/FT-00 3p M8-M8	1690920	верх/низ	верх/низ	M8-M8	1,05	1
1	KVL-B/FT-1 3p M10-M10	1690922	верх/низ	верх/низ	M10-M10	2,39	1
2	KVL-B/FT-2 3p M10-M10 TOP	1690923	низ	верх	M10-M10	3,90	1
	KVL-B/FT-2 3p M10-M10 BOTTOM	1690924	верх	низ	M10-M10	3,90	1
3	KVL-B/FT-3 3p M10-M10	1690926	верх/низ	верх/низ	M10-M10	4,45	1

KVL-B-00 3p

KVL-B/FT BOTTOM

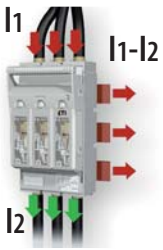

KVL-B/FT TOP

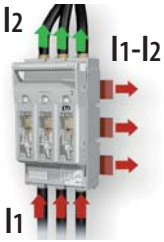

Габарит KVL-B/FT	Ввід I1 (A)	Навантаження I2 (A)
00	400	160
1	500	250
2	800	400
3	1000	630

KVL-B-2 3p

Додаткові аксесуари до роз'єднувачів запобіжників KVL-B

HA KVL-00 3p T/B 300

UGS KVL-000 3p/34-39

BLA KVL-00 top-bottom

BLAL KVL

Аксесуари для роз'єднувачів запобіжників KVL-B

Тип	Код	Габарит	Опис	Параметри	Паковання (шт.)
HA KVL-00 3p T/B 340-370	1690980	00	Адаптер регулювання висоти	довжина 70-90 мм, 3p, 340-370 мм, верх + низ	1
HA KVL-00 3p T/B 300	1690981			довжина 70-90 мм, 3p, 300 мм, верх+низ	1
HA KVL-00 3p L/R 340-370	1690982			довжина 70-90 мм, 3p, 340-370 мм, ліво+право	1
HA KVL-00 3p L/R 300	1690983			довжина 70-90 мм, 3p, 300 мм, ліво+право	1
PRSEXT KVL-00 3p/34-39	1690984	00	Розширення кришки клем	довжина 34-39 мм, 3p	2
PRSEXT KVL-00 3p/32	1690985			довжина 32 мм, 3p	2
UGS KVL-000 3p/34-39	1691073	000	Захисна кришка для збірних шин	довжина 34-39 мм, 3p	10
UGS KVL-00 3p/34-39	1690986	00		довжина 34-39 мм, 3p, для клем M, SP, SP P, BC95	2
UGS KVL-00 3p/32	1690987			довжина 32 мм, 3p, для клем M, SP, SP P, BC95	2
UGS KVL-00 3p/R95T/34-39	1690988			довжина 34-39 мм, 3p, для клем , BC95	2
UGS KVL-00 3p/R95T/32	1690989			довжина 32 мм, 3p, для клем , BC95	2
UGS KVL-1 3p/34-39	1690990	1		довжина 34-39 мм, 3p	2
UGS KVL-1 3p/32	1690991			довжина 32 мм,3p	2
UGS KVL-2 3p/39-34	1690992	2		довжина 34-39 мм, 3p	2
UGS KVL-2 3p/32	1690993			довжина 32 мм,3p	2
UGS KVL-3 3p/39-34	1690994	3		довжина 34-39 мм, 3p	2
UGS KVL-3 3p/32	1690995			довжина 32 мм,3p	2
BLAL KVL-000 lateral	1691074	000	Тримач кришки	бічний, глибина 32мм, 60 мм, 70 мм	10
BLA KVL-00 top/bottom	1690961	00		верх/низ, глибина 60 мм, 70 мм	10
BLAL KVL-00 lateral	1690962			бічний, 32мм, глибина 60 мм, 70 мм	10
BLA KVL-123	1690963	1, 2, 3		верх/низ/боковий, глибина 32мм, 60 мм, 70 мм	10

SP KVL

SP KVL...P1

SP KVL...P2

SP KVL-1 V

SP KVL-23 V

SP KVL-00 FC95

MTB KVL00 2x25/1x16/M8

MTB KVL00 4x10/M8

MST KVL- ...

MFM KVL-123 1p 2p 3p

PRS KVL-00 1p S

PRS KVL-... 3p

Аксесуари до KVL-B

Тип	Код	Габарит	Опис	Параметри	Паковання (шт.)
SP KVL00	1692701	00	Затискач клемний SP	1,5-70 mm² Cu	3
SP KVL1	1692702	1		25-150 mm² Cu	3
SP KVL2	1692703	2		25-240 mm² Cu	3
SP KVL3	1692704	3		11x21 mm² Cu	3
SP KVL00 P1	1692760	00	Затискач призматичний	10-70 mm² Al/Cu	3
SP KVL1 P1	1692761	1		70-150 mm² Al/Cu	3
SP KVL2 P1	1692762	2		120-240 mm² Al/Cu	3
SP KVL3 P1	1692763	3		120-300 mm² Al/Cu	3
SP KVL1 P2	1692764	1		2x70-95 mm² Al/Cu	3
SP KVL2 P2	1692765	2		2x120-150 mm² Al/Cu	3
SP KVL3 P2	1692766	3		2x120-240 mm² Al/Cu	3
SP KVL-1 V	1690940	1	Затискач рамний	35-150mm² Al/Cu	3
SP KVL-23 V	1690941	2,3		95-300mm² Al/Cu	3
SP KVL-00 FC95	1690942	00	Клема ввідна (ізольов. клема M8), AC 690V / DC 1000V - 250A	25-95mm² Cu/Al	3
MTB KVL00 4x10/M8	1690979	00	Клема розподільна M8	4x10mm²	3
MTB KVL00 2x25/1x16/M8	1690978			1x16mm², 2x25mm²	3
MST KVL-000 3p	1691070	000	Сигналізатор положення рукоятки (сигн. відкриття) 1 CO, AC250V, 10A (AC1) / 3A (AC3)	3p	1
MST KVL-00 1p	1690947	00		1p	1
MST KVL-00 3p	1690948			3p	1
MST KVL-123 1p/2p/3p	1690949	1,2,3		1p/2p/3p	1
MFM KVL-00 1p/2p/3p	1690950	00	Механічний індикатор стану плавкої вставки* 1 CO, AC250V, 10A (AC1) / 3A (AC3)		3
MFM KVL-123 1p/2p/3p	1690951	1,2,3			3
PRS KVL-000 3p TOP	1691071	000	Захисна кришка клем	довжина 66, верх., 3p	2
PRS KVL-000 3p BOTTOM	1691072			довжина 36, нижн., 1p	2
PRS KVL-00 3p L	1690952	00		довжина 66, 3p	2
PRS KVL-00 3p S	1690953			довжина 36, 3p	2
PRS KVL-1 3p	1690954	1		довжина 42, 3p	2
PRS KVL-2 3p	1690955	2			2
PRS KVL-3 3p	1690956	3			2
PRS KVL-00 1p L	1690957	00		довжина 66, верх., 1p	2
PRS KVL-00 1p S	1690958			довжина 36, нижн., 1p	2
PRS KVL-1 1p	1690959	1		довжина 42, 1p	2
PRS KVL-3 1p	1690960	3			2

* Тільки під запобіжники з бойком NV/NH K, не можна використовувати в поєднанні з призматичним затискачем SP KVL P2 і рамним затискачем SP KVL V.

Аксесуари для KVL-B

Тип	Код	Габарит	Опис	Параметри	Паковання (шт.)
EFMU KVL-00 3p	1690966	00	Електронний блок стану плавкої вставки(1)	-	1
EFMU KVL-1 3p	1690967	1		-	1
EFMU KVL-2 3p	1690968	2		-	1
EFMU KVL-3 3p	1690969	3		-	1
MPFMU KVL-00 3p	1690974	00	Електромеханічний блок стану плавкої вставки(1)	-	1
MPFMU KVL-1 3p	1690975	1		-	1
MPFMU KVL-2 3p	1690976	2		-	1
MPFMU KVL-3 3p	1690977	3		-	1
LP KVL-00123	1690972	00,1,2,3	Блокування для замикання замком у закритому стані	max. діаметр 6mm	10
IC KVL-00123	1690973	00,1,2,3	Блокування контактної кришки	під викрутку	10

(1) Для контролю стану запобіжників із неізольованими кришками.

Аксесуари та комплектуючі

Тип	Код	Опис	Параметри	Вага (кг)	Паковання (шт.)
BBS-60/1*	1696000	Тримач шин	1-p, 5-10мм та 20мм або 30мм шириною	0,036	10
BBS-60/3*	1696001		3-p, 5-10мм та 20мм або 30мм шириною	0,115	10
BBS-60/4*	1696002		4-p, 5-10мм та 20мм або 30мм шириною	0,152	10
BBS-60/3-A25*	1696003		3-p, 5-10мм та 20мм або 30мм ширини з клемою 25мм	0,197	5
BBS-60/3-A16*	1696004		3-p, 5-10мм та 20мм або 30мм ширини з клемою 16мм	0,183	5
H5-BBS	1696005	Елемент регулювання товщини шин	для шини товщиною 5мм.	0,001	100
L-BBS-60/3	1696006	Бокова ізолююча кришка для тримача шин	3-p	0,026	10
L-BBS-60/4	1696007		4-p	0,041	10
S-BBS-60/3	1696008		для BBS-60/3-A, 3-p	0,013	10
BBC-60/3	1696009	Ізолююча кришка шин	3-p з діапазоном 27-50мм	0,039	50
BBC-60/4	1696010		4-p з діапазоном 27-50мм	0,048	50
BBC-1/20	1696011		1-p для однієї шини товщиною 5-10 мм з діапазоном 27-50мм, шириною 20 мм, довжиною 1 м	0,056	20
BBC-1/30	1696012		1-p для однієї шини товщиною 5-10 мм з діапазоном 27-50мм, шириною 30 мм , довжиною 1 м	0,076	20
CM-60/250/3	1696013	Модуль підключення до клем	250A, 3-p, клема 1,5 - 70мм^2	0,513	1
CM-60/250/4	1696014		250A, 4-p, клема 1,5 - 70мм^2	0,752	1
CM-60/250/3/120-5	1696015		250A, 3p, клема 16 - 120мм^2 при використанні мідного кабелю або плоскої мідної шини 5мм	0,523	1
CM-60/250/3/120-10	1696016		250A, 3p, клема 16 - 120мм^2 при використанні мідного кабелю або плоскої мідної шини 10мм	0,523	1
CM-60/630/3	1696017		630A, 3p, клема 70 - 300мм^2	1,118	1
CM-60/630/F/3	1696018		630A, 3p, діапазон затискання клем 11x21мм при використанні плоскої мідної шини	1,044	1
CT-5/16**	1696019	Клема перерізом	1,5-16мм^2 для шин товщиною 5мм	0,022	50
CT-5/35**	1696020		1,5-35мм^2 для шин товщиною 5мм	0,047	15
CT-5/50**	1696021		1,5-50мм^2 для шин товщиною 5мм	0,047	15
CT-5/70**	1696022		16-70мм^2 для шин товщиною 5мм	0,065	15
CT-5/120**	1696023		16-120мм^2 для шин товщиною 5мм	0,088	15
CT-5/185**	1696024		16-185мм^2 для шин товщиною 5мм	0,097	15
CT-10/16**	1696025		1,5-16мм^2 для шин товщиною 10мм	0,023	50
CT-10/35**	1696026		1,5-35мм^2 для шин товщиною 10мм	0,044	15
CT-10/50**	1696027		1,5-50мм^2 для шин товщиною 10мм	0,048	15
CT-10/70**	1696028		16-70мм^2 для шин товщиною 10мм	0,071	15
CT-10/120**	1696029		16-120мм^2 для шин товщиною 10мм	0,091	15
CT-10/185**	1696030		16-185мм^2 для шин товщиною 10мм	0,098	15
PT-30/34x10	1696031	Клемник для шин	до 30мм шириною, розміром 30x34x10мм	0,266	3
PT-40/34x10	1696150		до 40мм шириною, розміром 40x34x10мм	0,295	3
PT-50/34x10	1696151		до 50мм шириною, розміром 50x34x10мм	0,354	3
BBCH-60/144	1696032	Універсальна кришка для шин (для клем CT-...)	3p, 5-10мм, ширина 144мм	0,291	1
BBCH-60/84	1696033		3p, 5-10мм, ширина 84мм	0,361	1

* BBS-60/… може регулюватися до 20мм або 30мм ширини шин та товщиною 5-10 мм.
**Клеми CT-... можуть використовуватися для підключення тільки мідних (Cu) провідників.

LP KVL-00123

IC KVL-00123

BBS-60/3-A25

BBS-60/3

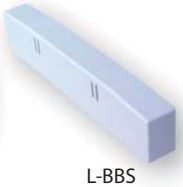
L-BBS

H5-BBS

BBC-60/3

S-BBS-60-3

CM-60/250

BBC-1/30

CT-5, 10/…

CM-60/630

BBCH-60/144

PT-30/34x10

Роз'єднувачі та тримачі запобіжників D, D0, CH

DVL-60/183
CHVL-60/183

PTV-B …

C-PTV-B … /195

C-PTV-B … /230

CL-PTV-B D/195

RPH-195

RTP-D …

PRS-D …

RTP-RL/230

PRS-DVL

HP-DVL

HA5

DA-60/250

Роз'єднувачі та тримачі запобіжників D, D0, CH для збірних шин 60мм

Тип	Код	Опис	Параметри	Вага (кг)	Паковання (шт.)
DVL-60/183	1696050	Роз'єднувач запобіжників	для запобіжників D02	0,295	1
CHVL-60/183	1696152		для запобіжників CH	0,295	1
PTV-B D02-27/183-5	1696051	Тримач запобіжників	D02, 3p, під адаптер, ширина 27мм	0,102	10
PTV-B DII-45/273-5	1696052		DII, 3p, під адаптер, ширина 45мм	0,174	1
PTV-B DIII-54/333-5	1696053		DIII, 3p, під адаптер, ширина 54мм	0,202	10
PTV-B DII-45/273S-5	1696054		DII, 3p, для кріпильних гвинтів, ширина 45мм	0,164	10
PTV-B DIII-54/333S-5	1696055		DIII, 3p, для кріпильних гвинтів, ширина 54мм	0,192	10
C-PTV-B D02-27/183/195	1696056	Захисна кришка	ширина 27мм, висота 195мм	0,02	10
C-PTV-B D02-36/183/195	1696057		ширина 36мм, висота 195мм	0,029	10
C-PTV-B DII-45/273/195	1696058		ширина 45мм, висота 195мм	0,038	10
C-PTV-B DIII-54/333/195	1696059		ширина 54мм, висота 195мм	0,041	10
C-PTV-B D02-27/183/230	1696060		ширина 27мм, висота 230мм	0,022	10
C-PTV-B D02-36/183/230	1696061		ширина 36мм, висота 230мм	0,034	10
C-PTV-B DII-45/273/230	1696062		ширина 45мм, висота 230мм	0,039	10
C-PTV-B DIII-54/333/230	1696063		ширина 54мм, висота 230мм	0,045	10
CL-PTV-B D/195	1696064	Бокова захисна кришка	ширина 195мм для C-PTV-B ... / 195	0,014	1
CL-PTV-B D/230	1696065		ширина 230мм для C-PTV-B ... / 230	0,019	10
RPH-195	1696066	Захисна кришка	ширина 54мм, висота 195мм	0,044	15
HP-DVL	1696067		для DVL та CHVL, верх+низ	0,01	2
RTP-D02-27/183	1696068	Фронтальний захист	верх+низ, 27мм ширина	0,003	20
RTP-D02-36/183	1696069		верх+низ, 36мм ширина	0,004	20
RTP-DII-45/273	1696070		верх+низ, 45мм ширина	0,005	10
RTP-DIII-54/333	1696071		верх+низ, 54мм ширина	0,006	10
PRS-D02-27/183	1696072	Фронтальний захист	верх+низ, 27мм ширина	0,006	20
PRS-D02-36/183	1696073		верх+низ, 36мм ширина	0,008	20
PRS-DII-45/273	1696074		верх+низ, 45мм ширина	0,01	10
PRS-DIII-54/333	1696075		верх+низ, 54мм ширина	0,009	10
RTP-RL/230	1696076		захист від доступу ліворуч та проворуч	0,017	20
PRS-DVL	1696077	Заглушка D модуля	для DVL-60/183	0,019	10

Допоміжні елементи та адаптери для збірних шин 60мм

Тип	Код	Опис	Параметри	Вага (кг)	Паковання (шт.)
HA5*	1696111	Вирівнюючий елемент	для адаптації товщини 5мм – 10мм	0,001	100
DA-60/250/3/FE-5	1696162	Адаптер для авт. вим.	EB2 250 3p	0,62	1
DA-60/250/4/FE-5	1696163		EB2 250 4p	1	1

* HA5 - вирівнюючий елемент, призначений для адаптації кріплення тримачів або роз'єднувачів на шини товщиною 10мм...5мм. Для кожного полюса потрібний окремий комплект.

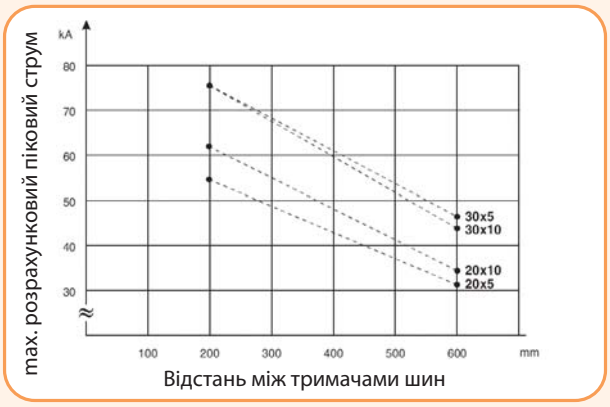

Приклад 1

Тип	Код	К-сть. елем. (шт.)
DVL-60/183	1696050	2
CHVL-60/183	1696152	2
DA-60/250/3/FE-5	1696162	1
EB2S 250/3LF 250A 3p	4671813	1

Технічні характеристики KVL-B

Габарит			Габарит 000		Габарит 00							Габарит 1						
Номінальна напруга	Ue	V	500 AC	690 AC	400 AC	500 AC	690 AC	800 AC(1)	1000 AC(1)	220 DC	440 DC	400 AC	500 AC	690 AC	800 AC(1)	1000 AC(1)	220 DC	440 DC
Номінальний струм(2)	Ie	A	125	80	160	160	160	160	160	160	160	250	250	250	250	250	250	250
Умовний тепловий струм на відкритому повітрі з плавкими вставками(2)	Ith	A	125		160							250						
Умовний тепловий струм на відкритому повітрі з замикаючими ножами(2)	Ith	A	250		за запитом							за запитом						
Номінальна частота	f	Hz	40-60		40-60	40-60	40-60	45-62	45-62	-	-	40-60	40-60	40-60	45-62	45-62	-	-
Номінальна напруга ізоляції	Ui	V	800 AC		800 AC							800 AC						
Втрати потужності (без плавких вставок)	Pv	W	12 W		1P - 3 W, 3P - 9 W							1P - 5 W, 3P - 15 W						
Втрати потужності при 80% Ith (без плавких вставок)(3)	Pv	W	8		1P - 1,9 W, 3P - 5,8 W							1P - 5 W, 3P - 15 W						
Номінальна напруга ізоляції імпульсна	Uimp	kV	6		8							8						
Тип навантаження(4)	-	-	AC-22B	AC-21B	AC-23B	AC-22B	AC-21B	AC-20B	AC-20B	DC-22B	DC-21B	AC-23B	AC-22B	AC-21B	AC-20B	AC-20B	DC-22B	DC-21B
Номінальний умовний струм короткого замикання(4),(5)	Icc	kA	80 (500 V)		120 (500 V), 100 (690 V)							120 (500 V), 100 (690 V)						
Номінальний короткочасний витримуваний струм	Icw	kA	5/1s		5/1s							8,6/1s						
Плавкі вставки																		
Розмір відповідно до DIN VDE 0636-2	-	-	000		000/00							1						
Номінальний струм **max.** (gG)	In	A	125		160	160	160	100	100	160	160	250	250	250	200	200	250	250
Втрати потужності **max.**	Pa	W	9		12							23						
Підключення																		
Шина з болтовим з'єднанням	-	-	-		M8							M10						
Зусилля затягування	Ma	Nm	-		12-15							30-35						
Затискач клемний, переріз провідників	-	mm^2	Клема F50 1,5-50 Cu		Провідник круглого перерізу: 1,5-70 Cu, Гнучка шина: 6 x 9 x 0,8 Cu							Провідник круглого перерізу: 2,5-150 Cu, Гнучка шина: 6 x 16 x 0,8 Cu						
Зусилля затягування	Ma	Nm	4,5		2,6							9,5						
Затискач призматичний, переріз провідників	-	mm^2	-		(SP KVL00 P1); 10-70 Al/Cu, 35-95 Al/Cu							(SP KVL1 P1); 10-150 Al/Cu						
Зусилля затягування	Ma	Nm	-		(SP KVL00 P1); 2,6							(SP KVL1 P1); 4,5						
Затискач призматичний, переріз провідників	-	mm^2	-		-							(SP KVL1 P2); 2 x (10-150) Al/Cu						
Зусилля затягування	Ma	Nm	-		-							(SP KVL1 P2); 4,5						
Затискач рамний, переріз провідників	-	mm^2	-		1,5-95 Al/Cu, (Al 95: max. 125A)							35-150 Al/Cu						
Зусилля затягування	Ma	Nm	-		4,5							12						
Ступінь захисту (фронтальна частина пристрою)																		
У закритому положенні (увімкненому)	-	-	IP30		IP20							IP20						
У відкритому положенні (вимкненому)	-	-	IP10		IP10							IP10						
Із використанням ізолюючих і захисних кришок	-	-	-		IP2XC							IP2XC						
Умови експлуатації																		
Діапазон робочої температури(6)	Tamb	°C	-25 до +55		-25 до +55							-25 до +55						
Умови експлуатації	-	-	довготривалий режим роботи															
Монтаж	-	-	вертикальний, горизонтальний															
Встановлення над рівнем моря	-	m	до 2000 м															
Ступінь забруднення	-	-	2		3													
Електричний ресурс (цикли)	-	-	-		300							200						
Механічний ресурс (цикли)	-	-	-		1400							1400						
Категорія перенапруги	-	-	III		III							III						
Відповідність стандартам	-	-	EN 60269-1 EN 60269-2-2		IEC/EN 60947-3													

(1) Комутація без навантаження.
(2) При монтажі декількох роз'єднувачів у розподільному пристрої слід враховувати коефіцієнт одночасності у відповідності до DIN EN 61439.
(3) Значення для здійснення заміни згідно DIN EN 61439-1, розділ 10.10.4.2.
(4) Мінімальна відстань до заземлених і струмопровідних частин: бокова - 20мм, верх / низ - 50мм.
(4) а) бокова: 50 мм, верх/низ - 100 мм.
(5) При проведенні випробувань використовувалися запобіжники NH із характеристикою gG.
(6) t ном = 35 ° C (у відпов. до DIN EN 61439.), при t> =55 ° потрібно враховувати зниження значення номінального струму.

Технічні характеристики KVL-B

Габарит			Габарит 2				Габарит 3					
Номінальна напруга	Ue	V	400 AC	500 AC	690 AC	440 DC	400 AC	500 AC	690 AC	800 AC(1)	1000 AC(1)	440 DC
Номінальний струм(2)	Ie	A	400	400	400	400	630	630	630	630	630	630
Умовний тепловий струм на відкритому повітрі з плавкими вставками(2)	Ith	A	400				630					
Умовний тепловий струм на відкритому повітрі з замикаючими ножами(2)	Ith	A	520				910					
Номінальна частота	f	Hz	40-60	40-60	40-60	-	40-60	40-60	40-60	45-62	45-62	-
Номінальна напруга ізоляції	Ui	V	800 AC				800 AC					
Втрати потужності (без плавких вставок)	Pv	W	1P - 9 W, 3P - 28 W				1P - 17W, 3P - 51 W					
Втрати потужності при 80% Ith (без плавких вставок)(3)	Pv	W	1P - 6 W, 3P - 17,9 W				1P - 10,9 W, 3P - 32,6 W					
Номінальна напруга ізоляції імпульсна	Uimp	kV	8				8					
Тип навантаження(4)	-	-	AC-23B	AC-22B	AC-21B	DC-22B	AC-23B	AC-22B	AC-21B	AC-20B	AC-20B	DC-22B
Номінальний умовний струм короткого замикання(4),(5)	Icc	kA	120 (500 V), 100 (690 V)				120 (500 V), 100 (690 V)					
Номінальний короткочасний витримуваний струм	Icw	kA	15/1s				15/1s					
Плавкі вставки												
Розмір відповідно до DIN VDE 0636-2	-	-	2				3					
Номінальний струм **max.** (gG)	In	A	400	400	400	400	630	630	630	400	400	630
Втрати потужності **max.**	Pa	W	34				48					
Підключення												
Шина з болтовим з'єднанням	-	-	M10				M10 / M12					
Зусилля затягування	Ma	Nm	30-35				30-35					
Затискач клемний, переріз провідників	-	mm^2	Провідник круглого перерізу: 25-150 Cu, Гнучка шина: 10 x 16 x 0,8 Cu				Гнучка шина: 11 x 21 x 1 Cu					
Зусилля затягування	Ma	Nm	23				23					
Затискач призматичний, переріз провідників	-	mm^2	(SP KVL2 P1); 120-240 Al/Cu				(SP KVL3 P1); 120-300 Al/Cu					
Зусилля затягування	Ma	Nm	(SP KVL2 P1); 11				(SP KVL3 P1); 11					
Затискач призматичний, переріз провідників	-	mm^2	(SP KVL2 P2); 2 x (120-150) Al/Cu				(SP KVL3 P2); 2 x (120-240) Al/Cu					
Зусилля затягування	Ma	Nm	(SP KVL2 P2); 11				(SP KVL3 P2); 11					
Затискач рамний, переріз провідників	-	mm^2	95 -300 Al/Cu				95-300 Al/Cu					
Зусилля затягування	Ma	Nm	20				20					
Ступінь захисту (фронтальна частина пристрою)												
У закритому положенні (увімкненому)	-	-	IP20				IP20					
У відкритому положенні (вимкненому)	-	-	IP10				IP10					
Із використанням ізолюючих і захисних кришок	-	-	IP2XC				IP2XC					
Умови експлуатації												
Діапазон робочої температури(6)	Tamb	°C	-25 до +55				-25 до +55					
Умови експлуатації	-	-	довготривалий режим роботи									
Монтаж	-	-	вертикальний, горизонтальний									
Встановлення над рівнем моря	-	m	до 2000 м									
Ступінь забруднення	-	-	3									
Електричний ресурс (цикли)	-	-	200				200					
Механічний ресурс (цикли)	-	-	800				800					
Категорія перенапруги	-	-	III				III					
Відповідність стандартам	-	-	IEC/EN 60947-3									

(1) Комутація без навантаження.
(2) При монтажі декількох роз'єднувачів у розподільному пристрої слід враховувати коефіцієнт одночасності у відповідності до DIN EN 61439.
(3) Значення для здійснення заміни згідно DIN EN 61439-1, розділ 10.10.4.2.
(4) Мінімальна відстань до заземлених і струмопровідних частин: бокова - 20мм, верх / низ - 50мм.
(4) а) бокова: 50 мм, верх/низ - 100 мм.
(5) При проведенні випробувань використовувалися запобіжники NH із характеристикою gG.
(6) t ном = 35 ° C (у відпов. до DIN EN 61439.), при t> =55 ° потрібно враховувати зниження значення номінального струму.

Технічні характеристики DVL

Тип			DVL-60/183
Електричні характеристики			
Для запобіжників	–	–	Габарит D01, D02
Номінальна напруга	Ue	V	AC400
Номінальний струм	Ie	A	63
Умовний тепловий струм з плавкими вставками	Ith	A	63
Умовний тепловий струм з замикаючими ножами	Ith	A	–
Номінальна частота	–	Hz	40-60
Номінальна напруга ізоляції	Ui	V	AC400
Макс. допустимі втрати потужності (без плавких вставок) Ith	Pv	W	55
Номінальна напруга ізоляції імпульсна	Uimp	kV	8
Тип навантаження	–	–	AC-23B
Вимикальна здатність струмів КЗ при захисті запобіжником	–	kA	50
Електричний ресурс (цикли)	–	–	300
Підключення			
Механічний ресурс (цикли)	–	–	1700
Відстань між шинами (тільки 3-полюсні)	–	mm	60
Клема	–	mm^2	провід: 0,75-25 Cu
Шина	–	–	шина 5&10 x 20&30
Ступінь захисту			
У закритому положенні (увімкненому)	–	–	IP20
У відкритому положенні (вимкненому)	–	–	IP10
Умови експлуатації			
Діапазон робочої температури(1)	Tu	°C	-25... +55
Умови експлуатації	–	–	довготривалий режим роботи
Управління	–	–	ручне
Монтаж	–	–	вертикальний, горизонтальний
Встановлення над рівнем моря	–	m	до 2000м.
Ступінь забруднення	–	–	3
Категорія перенапруги	–	–	III

(1) t ном = 35 ° C, при t> =55 ° потрібно враховувати зниження значення номінального струму.

Технічні характеристики PTV-B D (відповідно до IEC/EN 60269-1, VDE 0636 частина 301)

Тип			PTV-B D02	PTV-B DII	PTV-B DIII
Електричні характеристики					
Номінальна напруга	Ue	V	AC 400	AC 500	AC 690
Номінальний струм	Ie	A	63	25	63
Умовний тепловий струм з плавкими вставками	Ith	A	63	25	63
Номінальна частота	–	Hz	40-60		
Номінальна напруга ізоляції	Ui	V	AC 400	AC 500	AC 690
Номінальний умовний струм короткого замикання	–	kAe	50	50	50
Плавкі вставки					
Розмір відповідно до DIN 49522, 49515	–	–	D02	DII	DIII
Номінальний струм **max.** (gl/gG)	In	A	63	25	63
Макс. допустимі втрати потужності (без плавких вставок)	Pv	W	5,5	4	7
Механічні характеристики					
Відстань між шинами (тільки 3-полюсні)	–	mm	60		
Товщина шини	In	mm	5&10		
Ширина шини	Pv	W	12, 20, 30		
Підключення					
Клема, переріз провідників	–	mm^2	0,75-25		
Ступінь захисту					
Фронтальна сторона, увімкнене положення	–	–	IP20		
Умови експлуатації					
Діапазон робочої температури(1)	–	m	-25... +55		
Умови експлуатації	–	–	довготривалий режим роботи		
Монтаж			вертикальний, горизонтальний		
Встановлення над рівнем моря			до 2000м.		
Ступінь забруднення			3		
Категорія перенапруги	–	–	III		

(1) t ном = 35 ° C, при t> =55 ° потрібно враховувати зниження значення номінального струму.

Габаритні розміри PPR 00

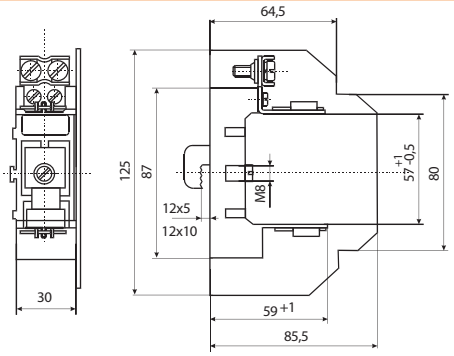

Габаритні розміри KVL-B-000 3p F50

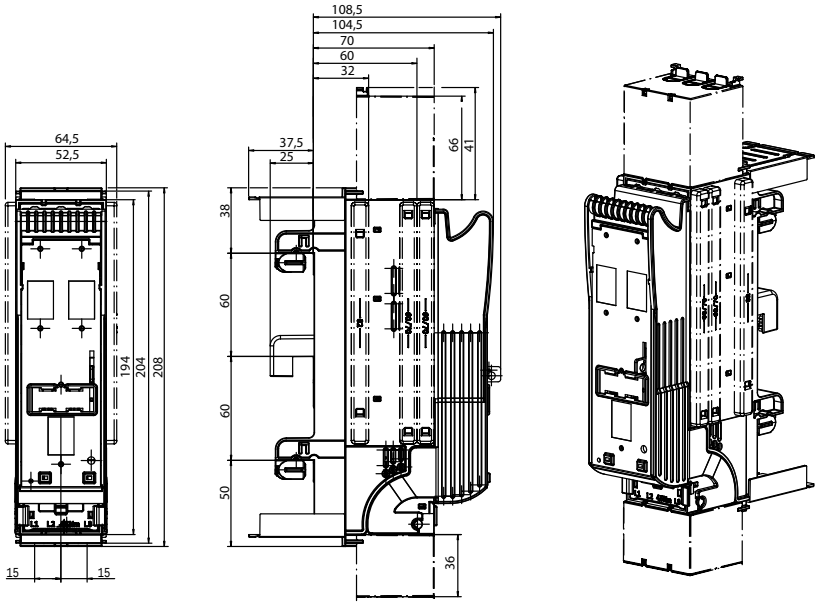

Монтаж додаткових аксесуарів KVL-B-000 3p F50

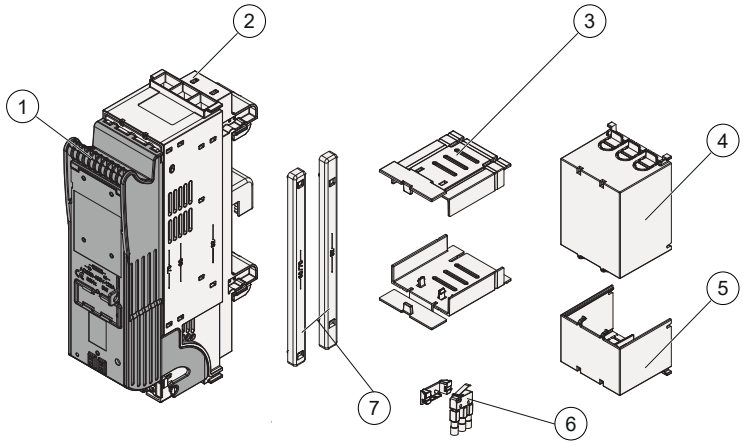

Позиція	Опис
1	Фронтальна панель
2	Основа роз'єднувача
3	Захисна кришка для збірних шин
4	Захисна кришка клем верхня
5	Захисна кришка клем нижня
6	Сигналізатор положення рукоятки
7	Тримач кришки

Габаритні розміри KVL-B

KVL-B-00, 1, 3 1P

Top - підключення живлення зверху
Bot - підключення живлення знизу

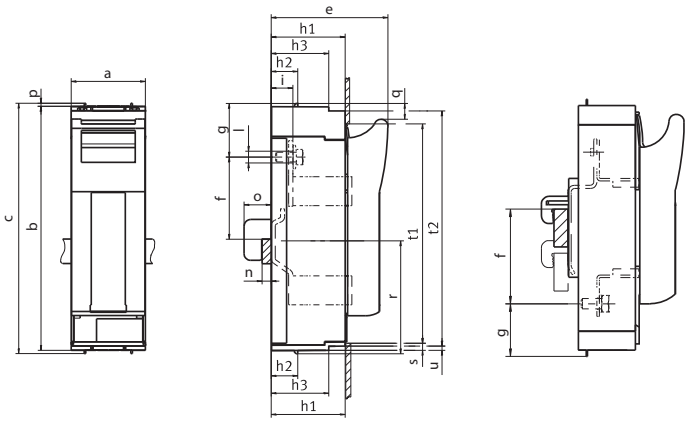

Тип	a	b	c	e	f-Top	f-Bot	g-Top	g-Bot	h1	h2	h3	i	l	n	o	p	q	r	s	t1	t2	u
KVL-B/SF-00 1P M8-M8	50	195	204	92	45,50,55...75	75,70,65...45	42	42	53	15	-	24,5	Ø 9	4-10	22	4,5	12	102	5	187	-	-
KVL-B/CF-00 1P M8-M8	50	195	204	92	45,50,55...75	75,70,65...45	42	42	53	15	-	24,5	Ø 9	4-10	22	4,5	12	102	5	187	-	-
KVL-B/SF-1 1P M10-M10	69	298	306	117	93	93	76	44	70	32	-	25,5	Ø 10,5	5-10	33	4	19	138	5	272	-	-
KVL-B/SF-3 1P M10-M10	91	298	306	143	100	104	66	36	90	32	70	26,5	Ø 14	5-10	33	4	19	138	10	268	289	5

KVL-B-00 3P

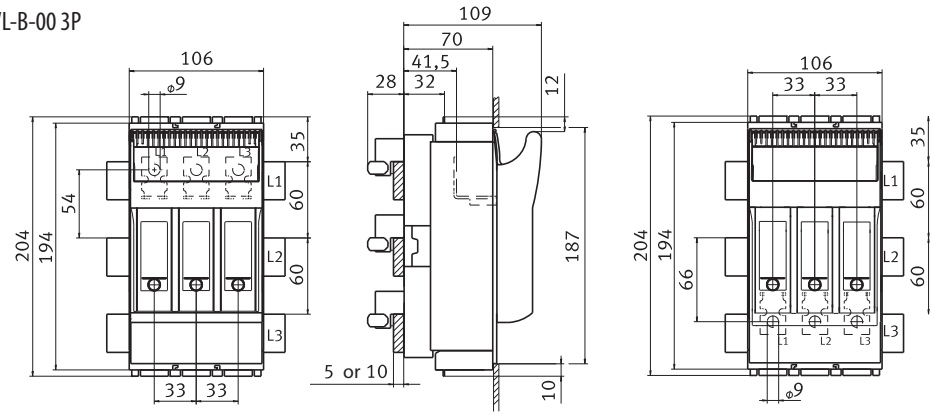

Тип
KVL-B-00 3P M8-M8
KVL-B-00 3P BC95-BC95
KVL-B-00/FT 3P M8-M8

KVL-B-1...3 3P

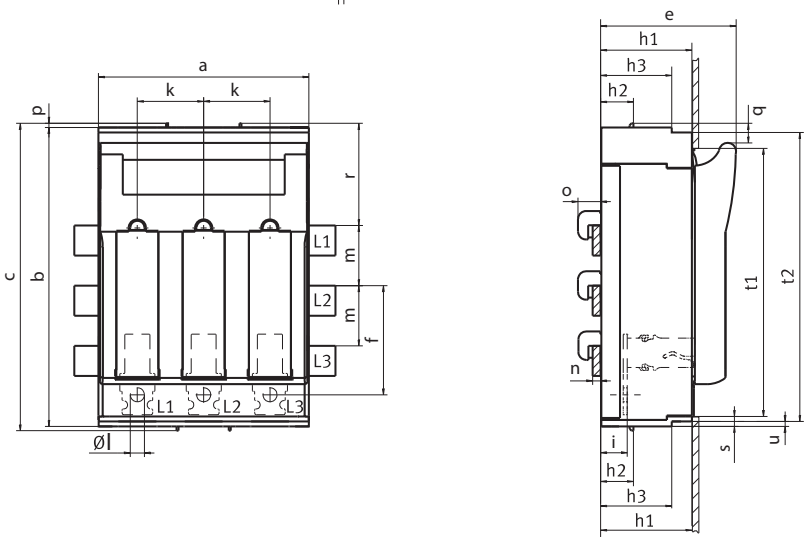

Тип	a	b	c	e	f	h1	h2	h3	i	k	l	m	n	o	p	q	r	s	t1	t2	u
KVL-B-1 3P M10-M10																					
KVL-B/FT-1 3P M10-M10 TOP	184	298	306	117	98	70	32	-	25,5	58	Ø10,5	60	4-10	25	4	19	102	5	272	-	5
KVL-B/FT-1 3P M10-M10 BOTTOM																					
KVL-B-2 3P M10-M10																					
KVL-B/FT-2 3P M10-M10 TOP	210	298	306	135	109	90	32	70	26,5	66	Ø14	60	4-10	25	4	19	102	10	268	289	5
KVL-B/FT-2 3P M10-M10 BOTTOM																					
KVL-B-3 3P M10-M10	250	298	306	143	109	90	32	70	26,5	82	Ø14	60	4-10	25	4	19	102	10	268	289	5

HA KVL-00 3P L/R 340-370 + HA KVL-00 3P T/B 340-370

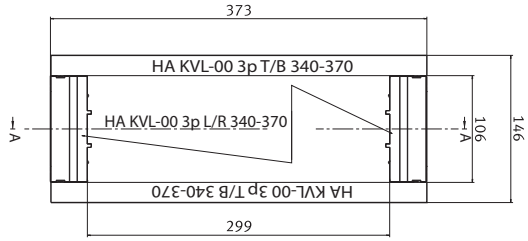

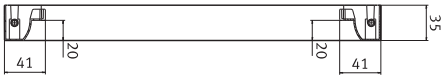

UGS KVL-00 3P

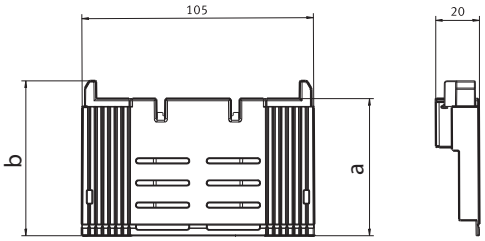

Тип	a	b
UGS KVL-00 3P/34-39	62	70
UGS KVL-00 3P/32	55	63

PRSEXT KVL-00 3P

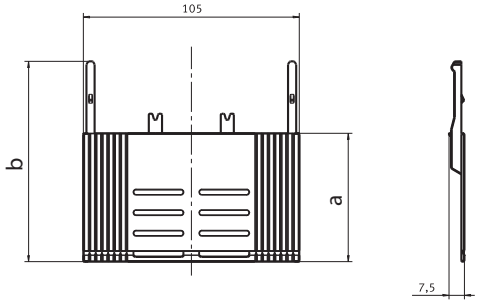

Тип	a	b
PRSEXT KVL-00 3P/34-39	62,5	97,5
PRSEXT KVL-00 3P/32	55,5	90,5

UGS KVL-00 3P/R95T

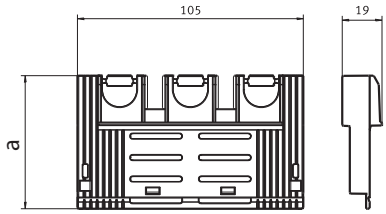

Тип	a
UGS KVL-00 3P/R95T/34-39	62
UGS KVL-00 3P/R95T/32	55

UGS KVL-1...3 3P

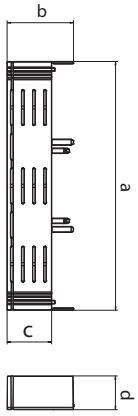

Тип	a	b	c	d
UGS KVL-1 3P/32	184	51,5	30,5	16
UGS KVL-1 3P/34-39	184	58,5	37,5	16
UGS KVL-2 3P/32	210	49	30,5	28,5
UGS KVL-2 3P/34-39	210	56	37,5	28,5
UGS KVL-3 3P/32	250	49	30,5	28,5
UGS KVL-3 3P/34-39	250	56	37,5	28,5

Технічні характеристики SP KVL-00 FC95		
Максимальне електричне навантаження		AC690V/DC1000V-250A
Температура теплової деформації		125°C UL94: V0
Показник стійкості до пробою		600
Провідник		max. Ø14 mm
Одножильний провідник	mm^2	25 - 95
Багатожильний провідник	mm^2	25 - 95
Провідник з наконечником	mm^2	25 - 70
Зусилля затягування	Nm	13
Ступінь захисту		IP 20
Відповідність стандартам		EN 60998-1:2004; EN 60998-2:2004; EN 60999-1:2000; EN 60999-2:2003

Захисні кришки PRS

PRS KVL-00 1p S

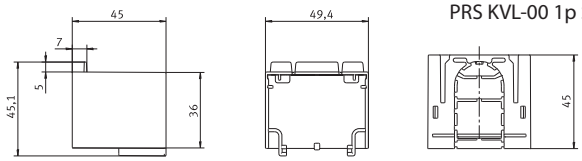

PRS KVL-00 1p L

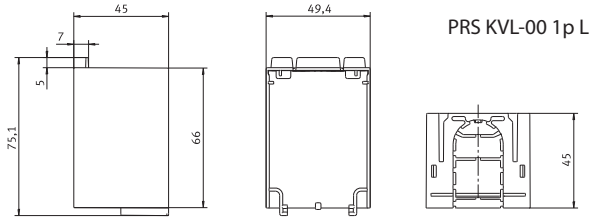

PRS KVL-00 3p S

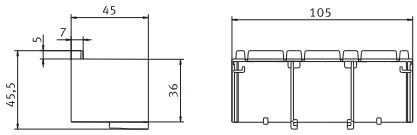

PRS KVL-00 3p L

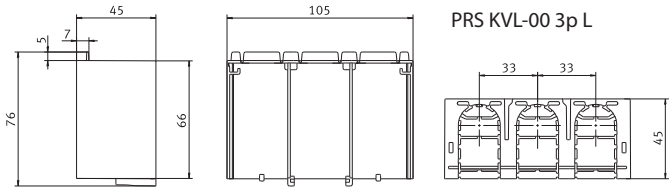

PRS KVL-1 1p

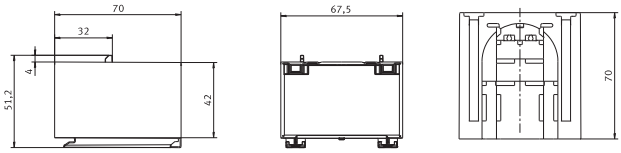

PRS KVL-3 1p

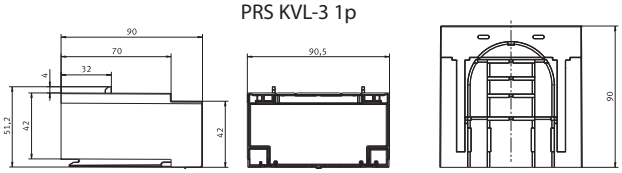

PRS KVL-1, 2, 3 3p L

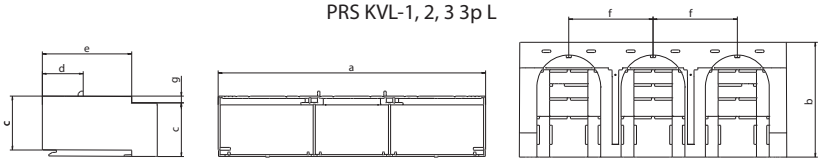

Тип	a	b	c	d	e	f	g
PRS KVL-1 3p	184	70	42	32	-	58	-
PRS KVL-2 3p	210	90	42	32	70	66	5
PRS KVL-3 3p	250	90	42	32	70	82	5

EFMU

MPFMU

Електронний та електромеханічний блоки стану плавких вставок

Технічні характеристики

Тип			Електронний блок стану плавкої вставки **EFMU KVL5**	Електромеханічний блок стану плавкої вставки **MPFMU KVL5**
Номінальна напруга	Ue	V	AC400-500 (+/-10%)	AC24…690 / DC24…150
Номінальна вимикальна здатність	Icn	kA	-	100
Джерело живлення			Автономний (самозабезпечення енергією)	-
Споживана потужність		VA	1,5	-
Категорія перенапруги			230/400 V : III , (4kV) 500 V : II , (4kV)	
Номінальна частота	f	Hz	50-60	-
Вхідний опір			>1k Ohm/V	-
Релейний контакт			1NC / 1NO	
Максимальна напруга		V	AC250 / DC24	
Максимальний струм комутації		A	1	AC3/DC1
Індикатор роботи			1 зелений LED	-
Аварійний індикатор			3 червоних LED (F1, F2, F3)	-
Перевірка працездатності			Кнопка Test + LED	-
EMC			IEC 61000-4-5/IEC 61000-4-4	-
Ступінь захисту			IP 3X	-

При індивідуальному вимкненні паралельно увімкнених плавких вставок - сигналізація відсутня!
Не допускається застосування на вводах з установленими регуляторами потужності, у яких, в разі несправності, можливе протікання зворотного постійного струму з напругою DC> 300В (або> 600В при послідовному підключенні 3 джерел). У разі вимкнення обладнання важливо враховувати наявність залишкової напруги, яка може бути з боку навантаження.

KVL-B-00 3P + EFMU KVL-00 3P

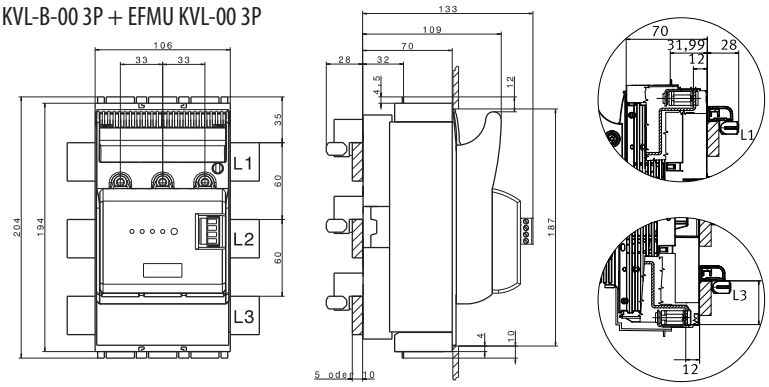

Тип
KVL-B-00 3P M8-M8 + EFMU KVL-00 3P
KVL-B-00 3P BC95-BC95 + EFMU KVL-00 3P
KVL-B-00/FT 3P M8-M8 + EFMU KVL-00 3P

KVL-B-00 3P + MPFMU KVL-00 3P

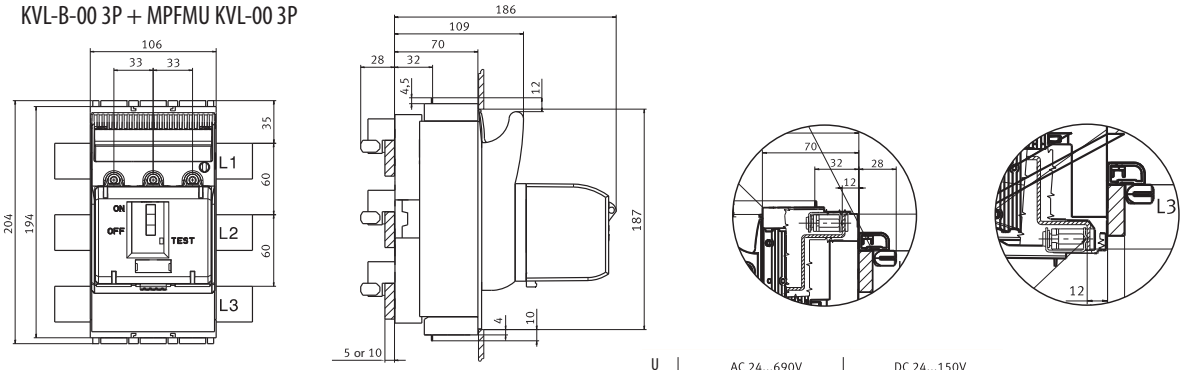

Тип
KVL-B-00 3P M8-M8 + MPFMU KVL-00 3P
KVL-B-00 3P BC95-BC95 + MPFMU KVL-00 3P
KVL-B-00/FT 3P M8-M8 + MPFMU KVL-00 3P

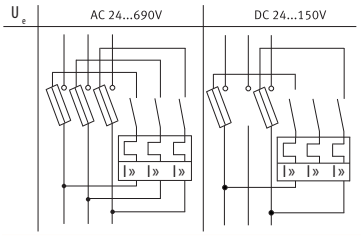

KVL-B-1...3 + EFMU KVL

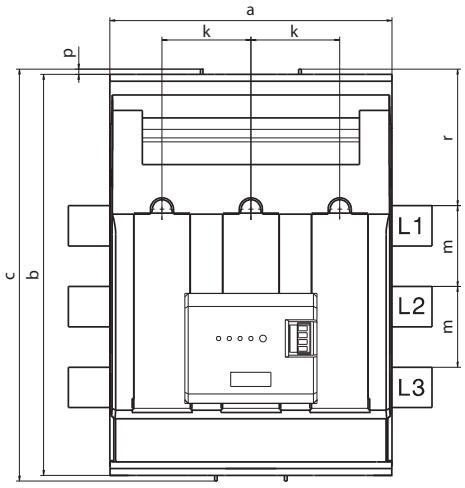

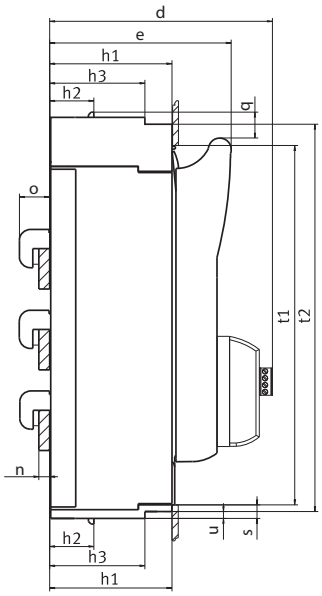

KVL-B-1...3 + MPFMU KVL

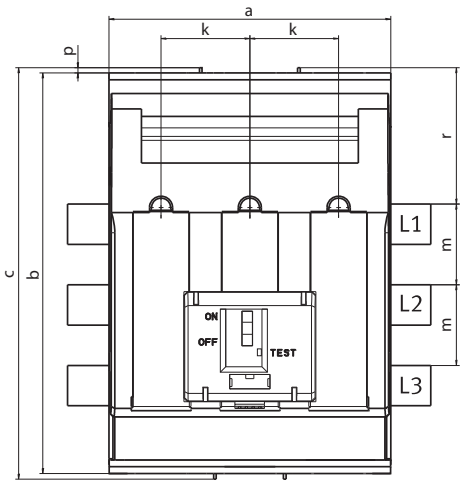

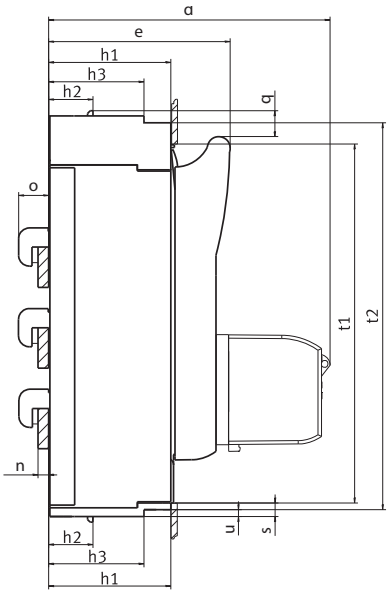

Тип	a	b	c	d	e	h1	h2	h3	k	m	n	o	p	q	r	s	t1	t2	u
KVL-B-1 3P M10-M10 + EFMU KVL-1 3P																			
KVL-B/FT-1 3P M10-M10 TOP + EFMU KVL-1 3P	184	298	306	148	117	70	32	-	58	60	4-10	25	4	19	102	5	272	-	-
KVL-B/FT-1 3P M10-M10 BOTTOM + EFMU KVL-1 3P																			
KVL-B-2 3P M10-M10 + EFMU KVL-2 3P																			
KVL-B/FT-2 3P M10-M10 TOP + EFMU KVL-2 3P	210	298	306	165	135	90	32	70	66	60	4-10	25	4	19	102	10	268	289	5
KVL-B/FT-2 3P M10-M10 BOTTOM + EFMU KVL-2 3P																			
KVL-B-3 3P M10-M10 + EFMU KVL-3 3P	250	298	306	173	143	90	32	70	82	60	4-10	25	4	19	102	10	268	289	5
KVL-B-1 3P M10-M10 + MPFMU KVL-1 3P																			
KVL-B/FT-1 3P M10-M10 TOP + MPFMU KVL-1 3P	184	298	306	192	117	70	32	-	58	60	4-10	25	4	19	102	5	-	-	-
KVL-B/FT-1 3P M10-M10 BOTTOM + MPFMU KVL-1 3P																			
KVL-B-2 3P M10-M10 + MPFMU KVL-2 3P																			
KVL-B/FT-2 3P M10-M10 TOP + MPFMU KVL-2 3P	210	298	306	209	135	90	32	70	66	60	4-10	25	4	19	102	10	-	-	-
KVL-B/FT-2 3P M10-M10 BOTTOM + MPFMU KVL-2 3P																			
KVL-B-3 3P M10-M10 + MPFMU KVL-3 3P	250	298	306	217	143	90	32	70	82	60	4-10	25	4	19	102	10	-	-	-

Параметри клем підключення

Клеми				
Тип	M8x16	SP KVL00	SP KVL00 P1	F50
Зусилля затягування	12 - 15 Nm	2,6 Nm	2,6 Nm	4,5 Nm
Переріз/кабель	Каб. наконечник відповідно до DIN 46234/35	1,5 - 70 mm² Cu	10 - 70 mm² Al/Cu	1,5 - 50 mm² Cu
З'єднання (кріплення)	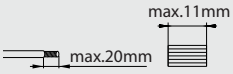			

Габаритні розміри

CT-5...

CT-10...

CT-...

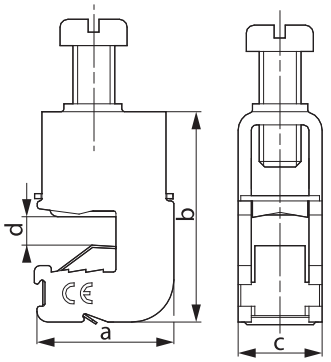

	d	a	b	c
CT-5/16	5	25,5	26,5	12
CT-5/35		26,5	31,5	16
CT-5/50		26,5	35	16
CT-5/70		28	39	20,5
CT-5/120		29	46	23
CT-5/185		29	49	28,5
CT-10/16	10	25,5	31,5	12
CT-10/35		26,5	36	16
CT-10/50		26,5	40	16
CT-10/70		28	39	20,5
CT-10/120		29	51	23
CT-10/185		29	53	28,5

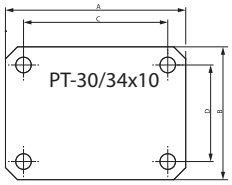

	A	B	C	D
169031	55	55	40	40
169150	65	55	50	40
169151	75	55	60	40

BBCH-60/144

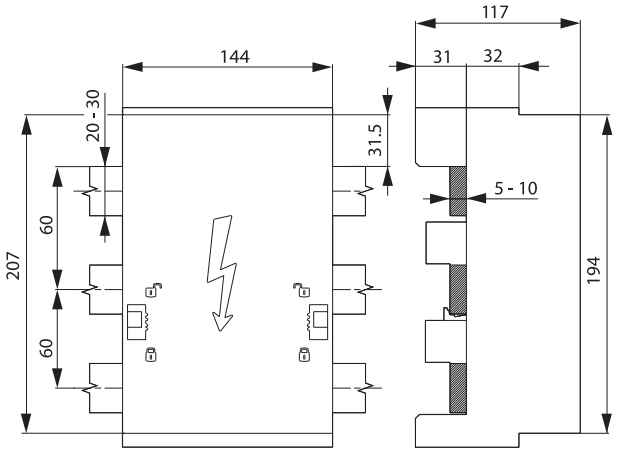

BBS-60/1

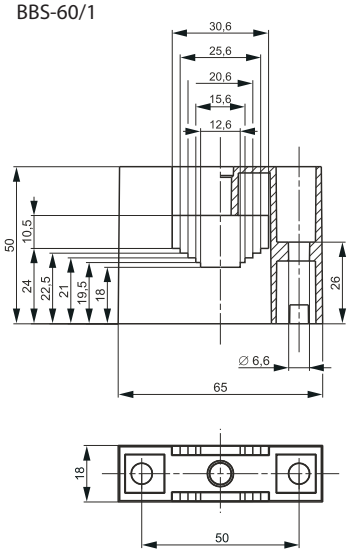

BBS-60/3

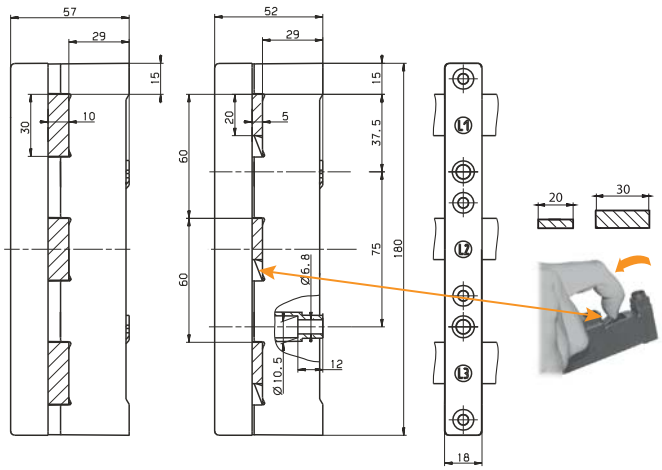

BBS-60/4

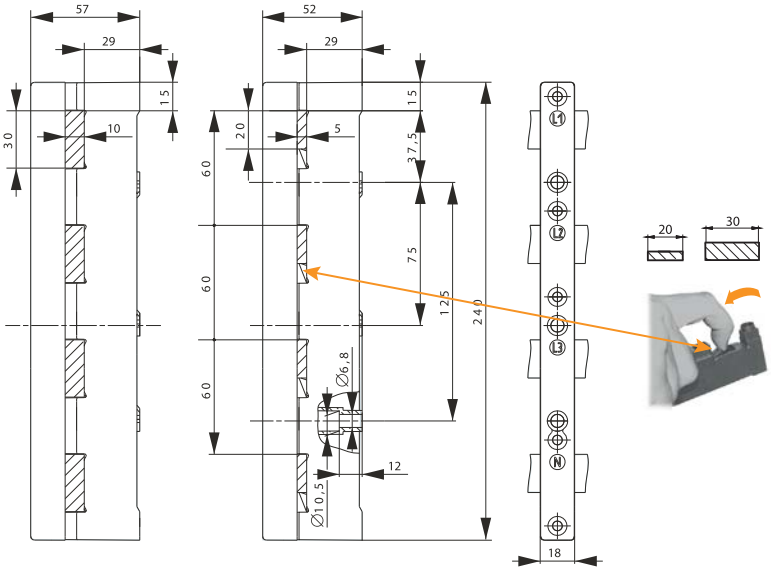

BBS-60/3-A16 (A25)

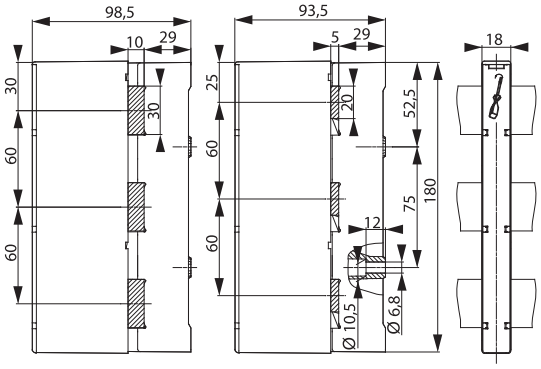

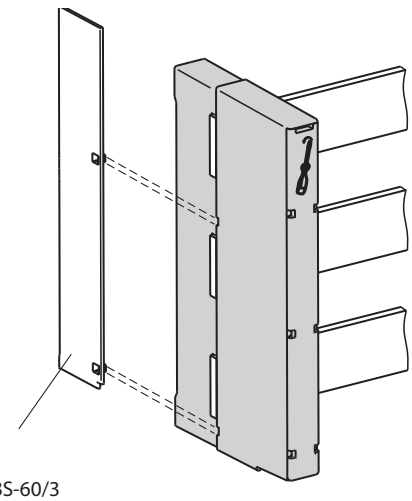

S-BBS-60/3

L-BBS-60/3

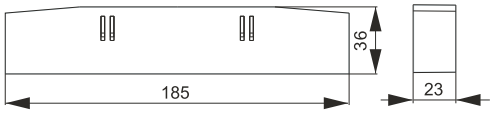

L-BBS-60/4

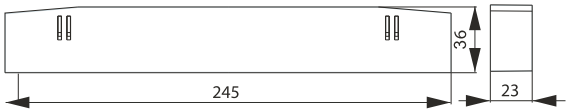

BBC-60/3

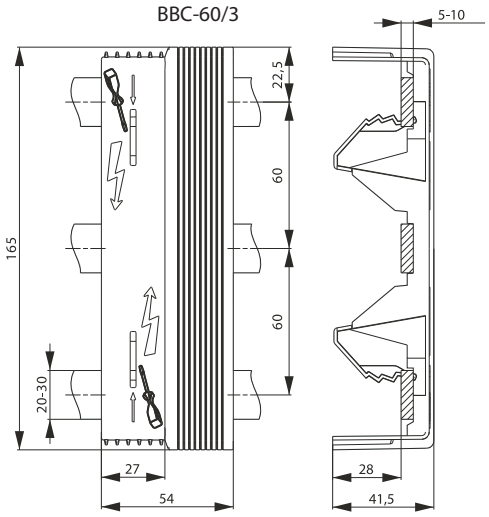

BBC-60/4

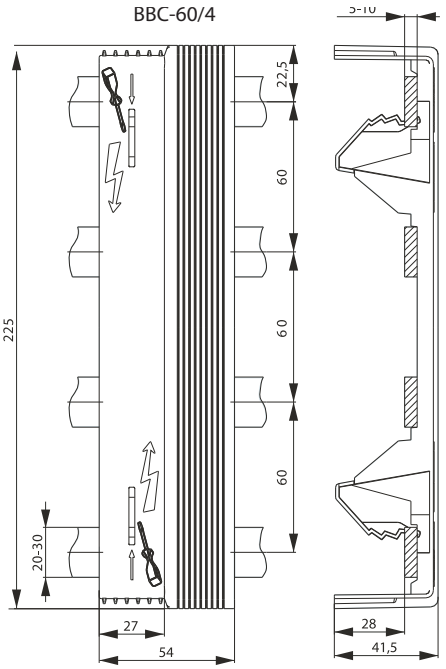

BBC-1/20, BBC-1/30

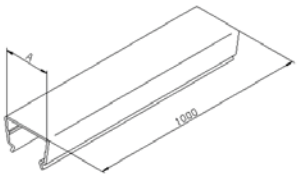

	A	Тип шини
BBC-1/20	21	20x5 / 20x10
BBC-1/30	31	30x5 / 30x10

CM-60/250/3

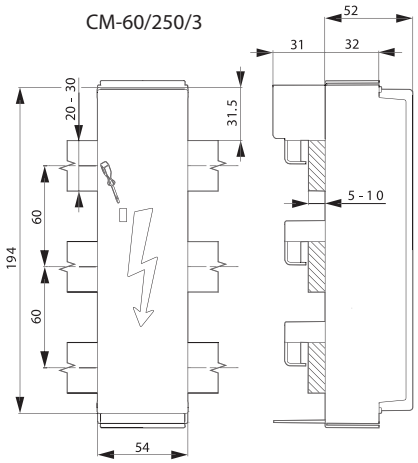

CM-60/250/4

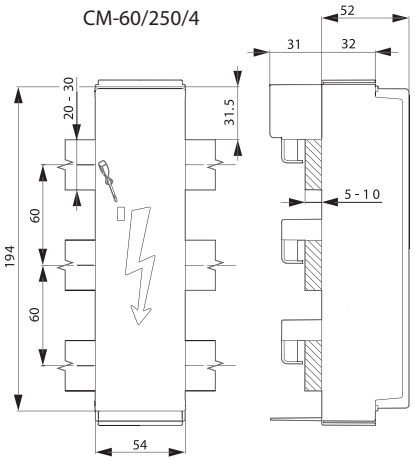

CM-60/250/3/120-5/10

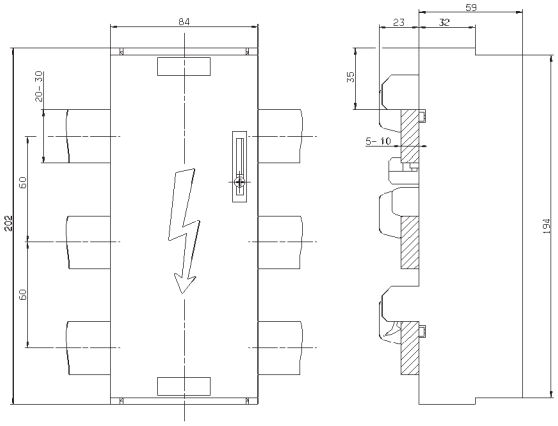

CM-60/630/3

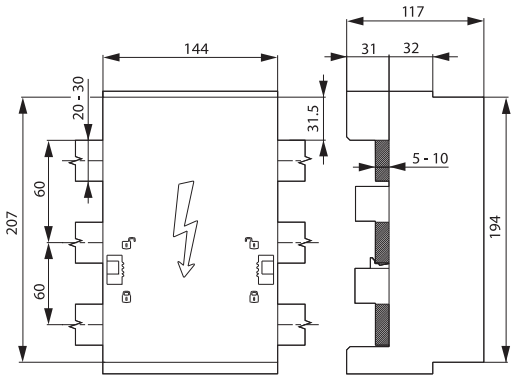

DVL-60/183

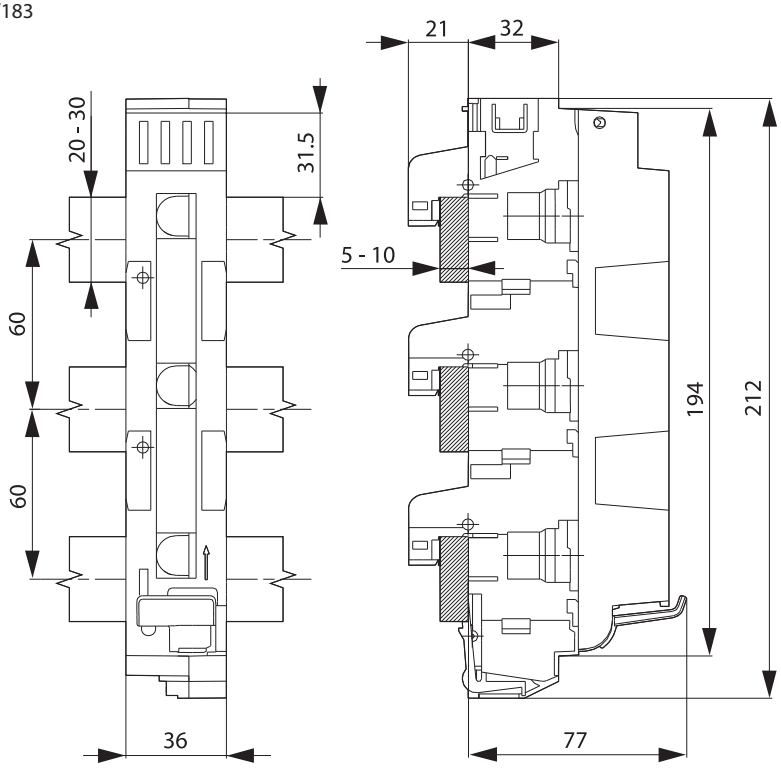

PTV-B D

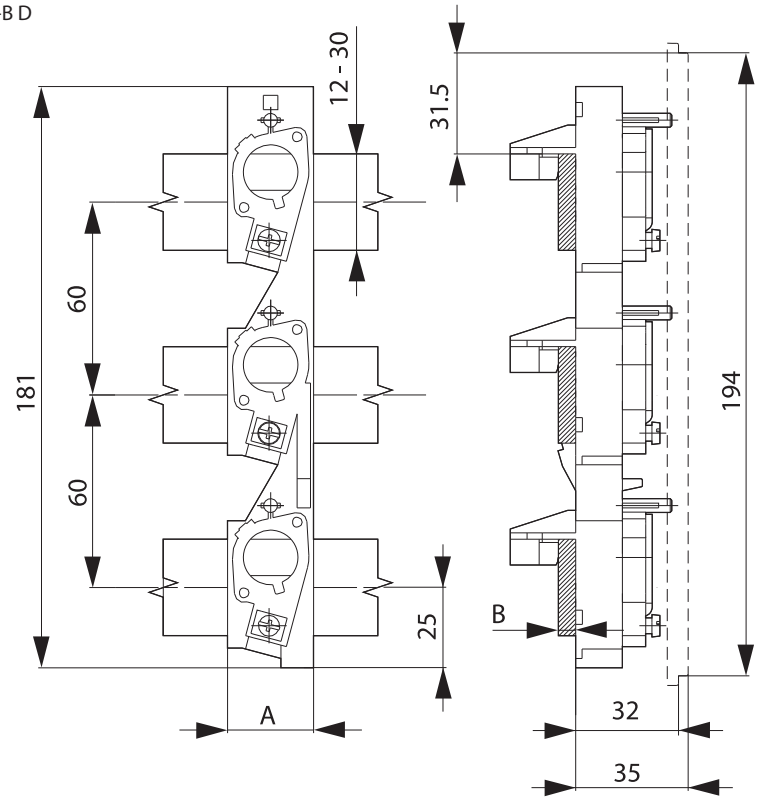

Тип	A	B
PTV-B D02-27/183-5	27	5
PTV-B DII-45/273-5	45	5
PTV-B DIII-54/333-5	54	5

C-PTV-B D…195

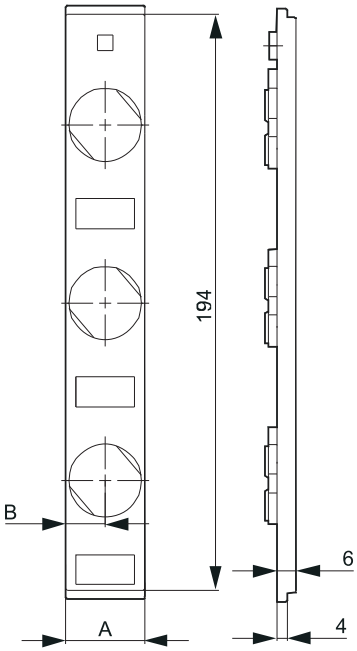

C-PTV-B D…230

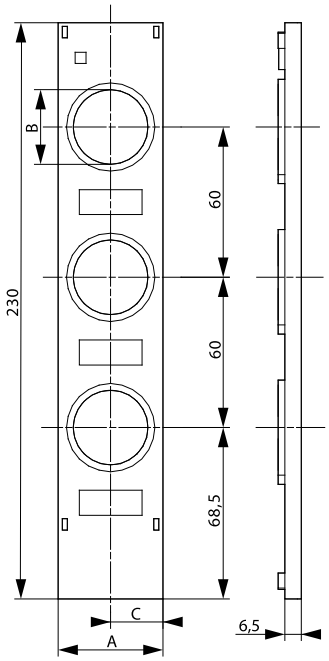

Тип	A	B
C-PTV-B D02-27/183	27	13,5
C-PTV-B D02-36/183/195	36	22,5
C-PTV-B DII-45/273/195	45	22,5
C-PTV-B DIII-54/333/195	54	27

Тип	A	B	C
A-RS 183/230	27	21	13,5
A-RS 183-36/230	36	21	22,5
A-RS 273/230	45	30	22,5
A-RS 333/230	54	36	27

CL-PTV-B D/230

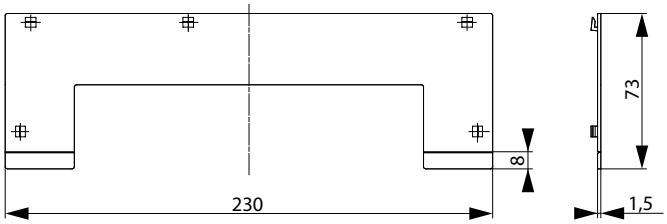

CL-PTV-B D/195

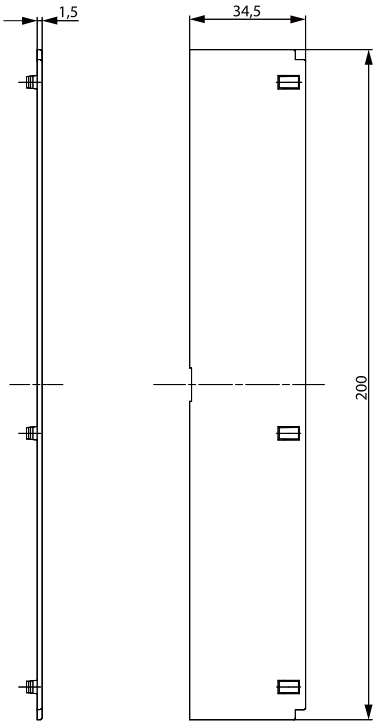

RPH-195

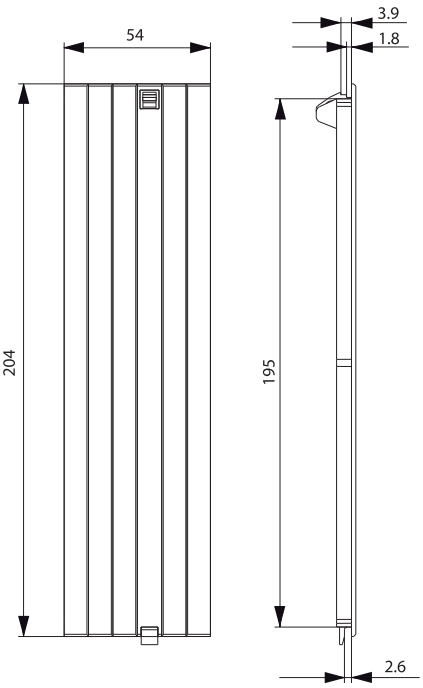

RTP-RL/

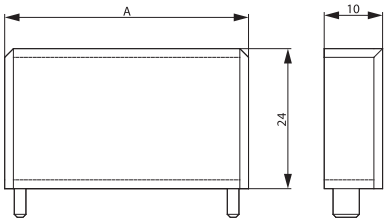

Тип	A
RTP-D02-27/183	27
RTP-D02-36/183	36
RTP-DII-45/273	45
RTP-DIII-54/333	54

PRS-D.../183

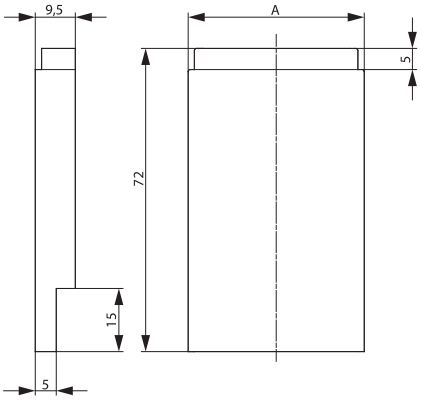

RTP-RL/230

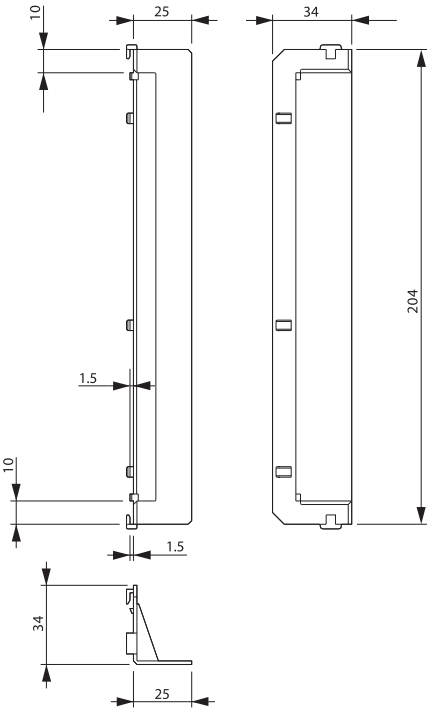

PRS-DVL

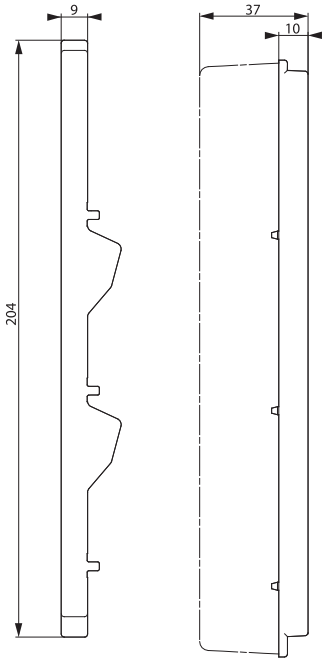

ETIBUSBAR

Для поміток